Схема монтажа станции Ergobox 7PR

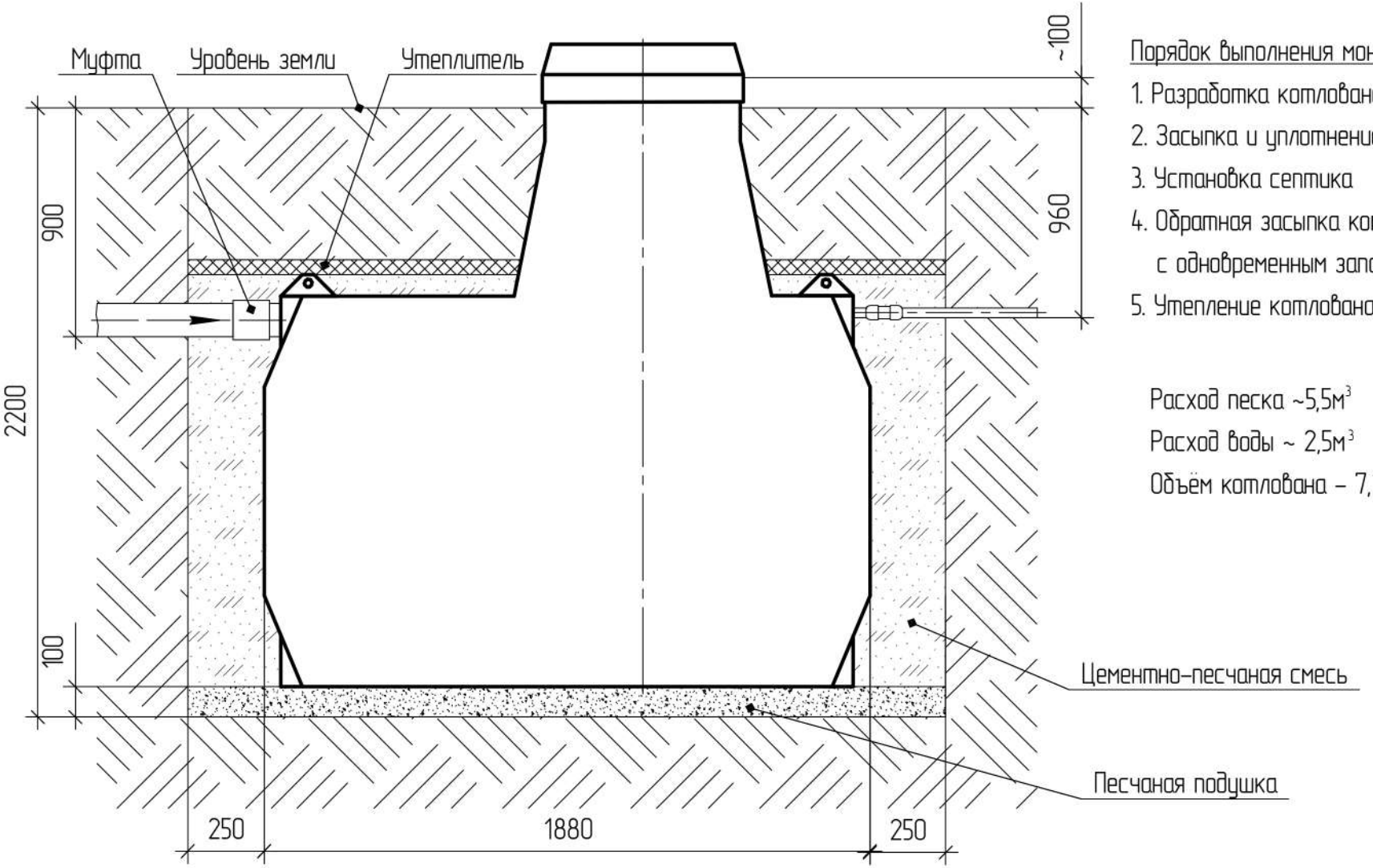

Порядок выполнения монтажных работ:

1. Разработка котлована 2380(д)x1500(ш)x2050(в)
2. Засыпка и уплотнение песчаной подушки 100мм
3. Установка септика
4. Обратная засыпка котлована цементно-песчаной смесью с одновременным заполнением септика водой
5. Утепление котлована

Расход песка ~5,5м^3

Расход воды ~ 2,5м^3

Объём котлована – 7,7м^3