СХЕМА МОНТАЖА Евролос-Грунт 5 (самотечная)

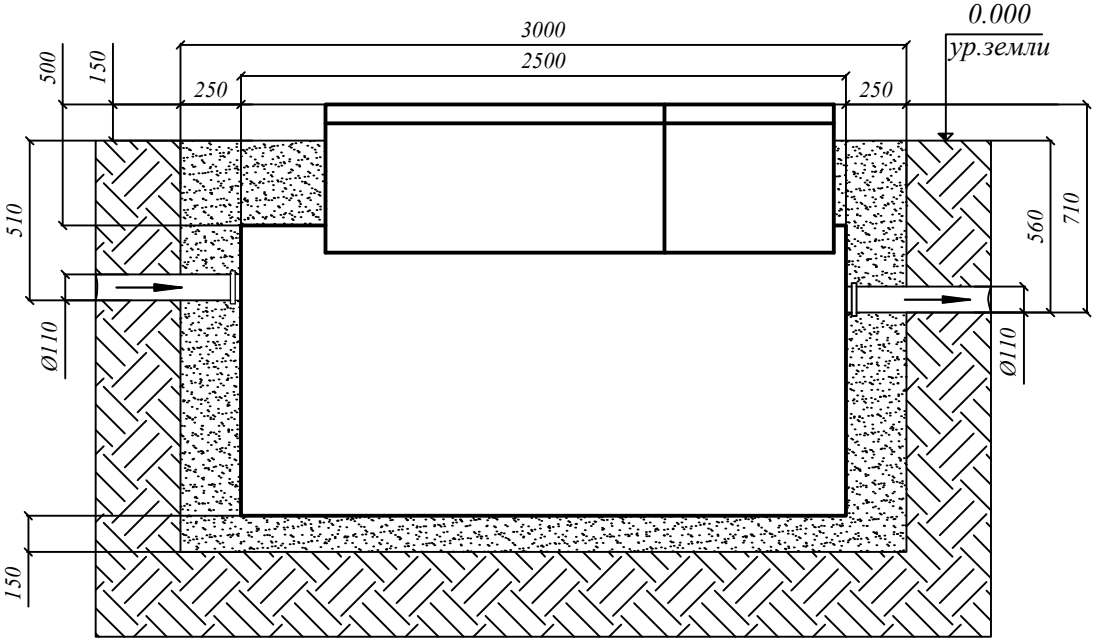

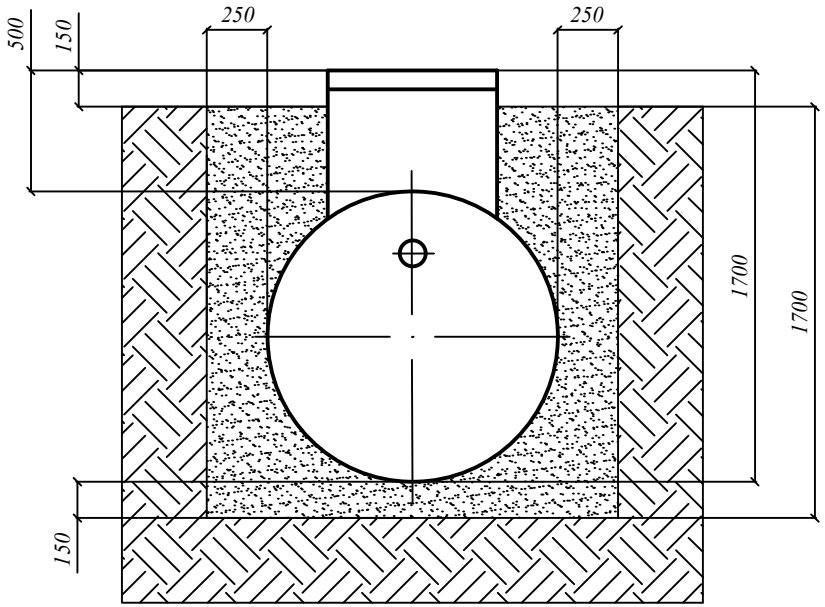

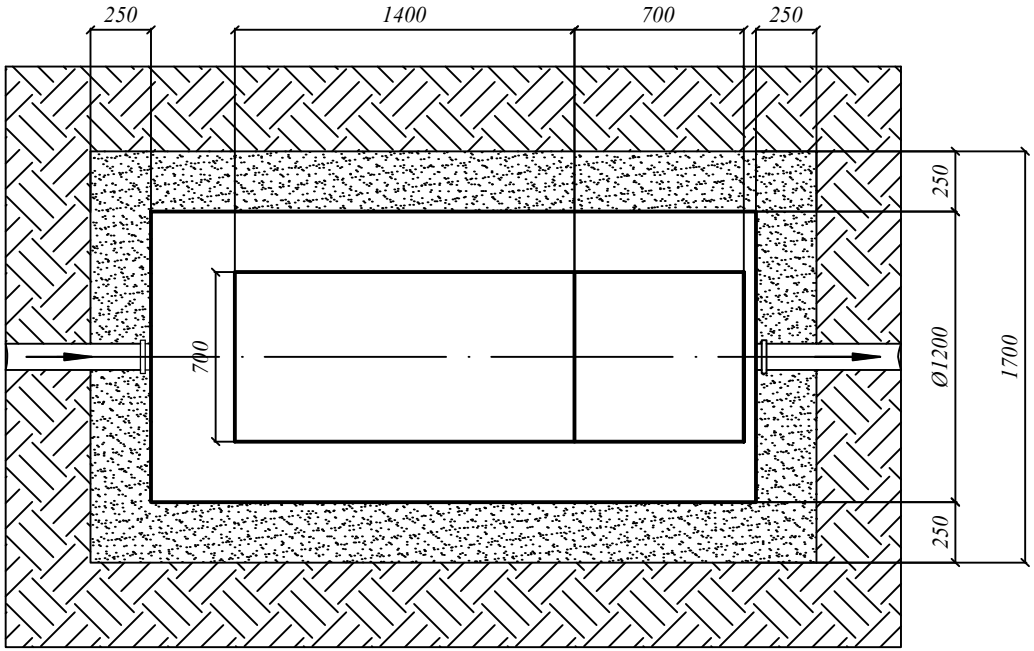

Порядок проведения монтажных работ:

1. Отрывка котлована L=3,0 м. B=1,7 м. H=1,7 м.
2. Засыпка и уплотнение песчаной подушки толщиной 150 мм.
3. Установка изделия на песчаную подушку
4. Обратная засыпка пазух котлована песком с одновременной заливкой водой внутрь изделия.

При монтаже:

1. Расход песка - 5,3 м³.
2. Расход воды - не менее 2,8 м³.
3. Объем котлована - 8,7 м³.
4. Кол-во мешков цемента 50кг (М500) при засыпке цементно-песчаной смесью 1:10 - 13 шт.

** Высота от поверхности земли до верха крышки варируется от 150 до 250 мм. по условию монтажа*